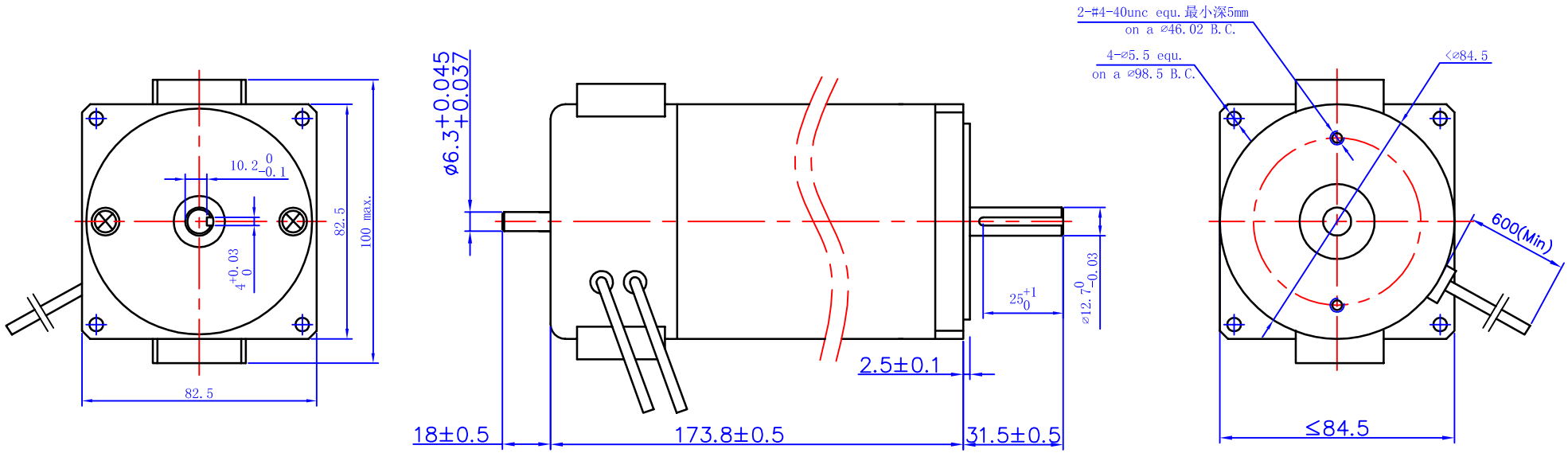

技术要求:

1、未注尺寸公差按GB1804-m;
2、电机运转灵活，无死点;
3、轴伸部分作防锈处理;
4、引出线的长度最短为610mm。

-constant torque: 1.2 N.m
-peak torque: 6 N.m
-speed at voltage constant: 4200 rpm
-terminal voltage: 72 VDC
-continuous current: 7.6A
-peak current: 38A
-torque constant (KT): .1757 N.m/amp
-voltage constant(KE): 18.4 volts/100 rpm
-resistance: .68 ohms
-inductance: 2.35 mH
-inertia:3.39 kg.cm^
-weight: 4 Kg

更改标记	数量	更改单号	签名	日期
设　计				
审　核				
工　艺				
标　准　化				
批　准				

镀　涂

外型图

80ZYT039-2WX

等级标注	等级标注	比　例

第 1 张　共 1 张

常州常意电机有限公司